SZCZEGÓŁ "F"

SKALA 1:20

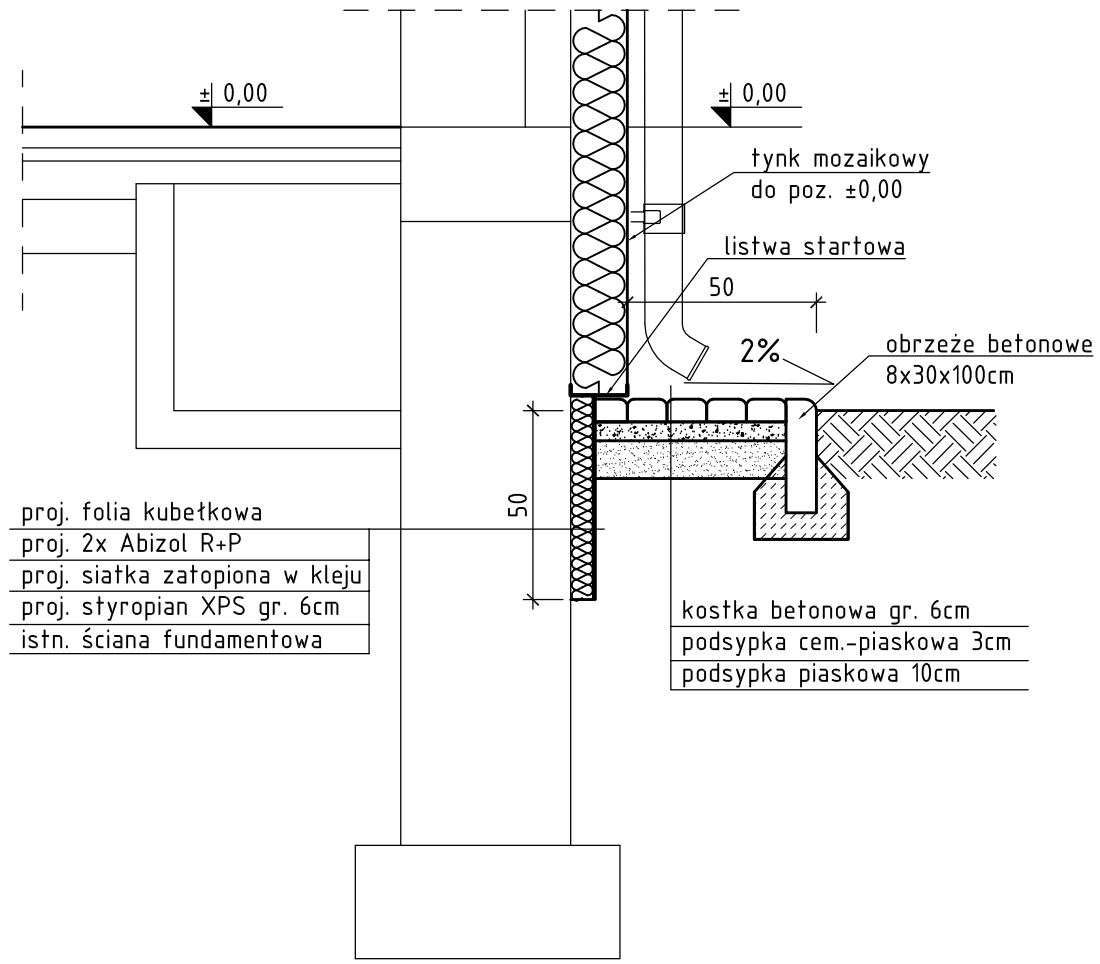

JKPROJEKT
PRACOWNIA PROJEKTOWA

37-403 Jastkowice
ul. Wałowa 9
tel/fax:15-642-5650
tel kom: 601 292 790
e-mail:jkprojekt@interia.eu

Obiekt:	PRZEBUDOWA SALI GIMNASTYCZNEJ W ZESPOLE SZKÓŁ PONADGIMNAZJALNYCH NR 2
Adres:	DZ. NR EWID. 64/11, 64/2 OBRĘB: 3- CENTRUM UL. 1-GO SIERPNIA 26, 37-450 STALOWA WOLA
Inwestor:	POWIAT STALOWOWOLSKI UL. PODLEŚNA 15 37-450 STALOWA WOLA

Funkcja	Imie Nazwisko	Nr. uprawnień i specjalność	Podpis
PROJEKTOWAŁ	mgr inż. arch. JOWITA CHMURA	2/PKOKK/2012 architektoniczna	
SPRAWDZIŁ	mgr Inż. arch. MAREK GIERULSKI	29/Tbg/93 architektoniczna	

Branża: ARCHITEKTONICZNA	Faza projektu: PROJEKT BUDOWLANY
Skala: 1:20	Data projektu: 12.2015

Nazwa rysunku

SZCZEGÓŁ "F"

Projekt nr:	Format rys:	Rys. nr:
189/2015	297x420	12

Zastrzega się wszelkie prawa wynikające z Ustawy o prawie autorskim. Rysunek niniejszy nie może być w całości lub w części przerysowany, uzupełniony lub odstąpiony komukolwiek, bez pisemnej zgody firmy JKPROJEKT w Jastkowicach